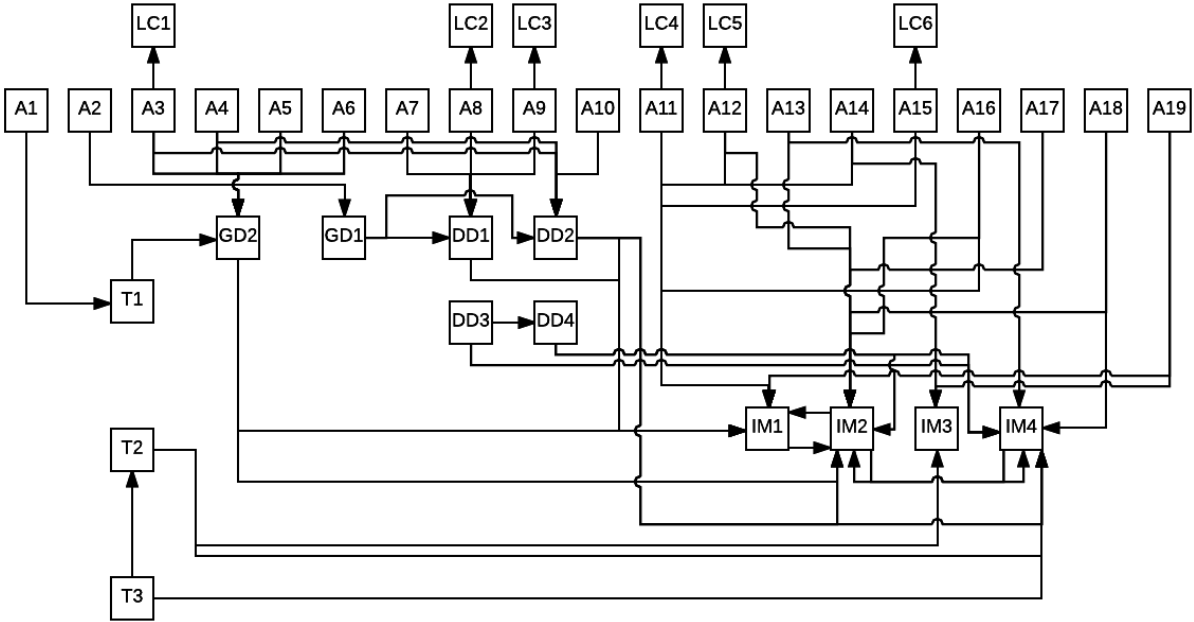
LC1
LC2
LC3
LC4
LC5
LC6
A1
A2
A3
A4
A5
A6
A7
A8
A9
A10
A11
A12
A13
A14
A15
A16
A17
A18
A19
GD2
GD1
DD1
DD2
T1
DD3
DD4
IM1
IM2
IM3
IM4
T2
T3